Пневмоцилиндр 503А-8505310 (503АТ-8505310)

Давление, МПа:

номинальное	– 0.65,
максимальное	– 0.8.

Усилие на штоке, кН:

толкающее	– 5.87,
тянущее	– 5.67.
Масса, кг	–4.8.

Уплотнения по поршню и штоку – кольца резиновые ГОСТ 9833-73.

Пример маркировки: 503А-8505310, Ту, Ну, Ду.

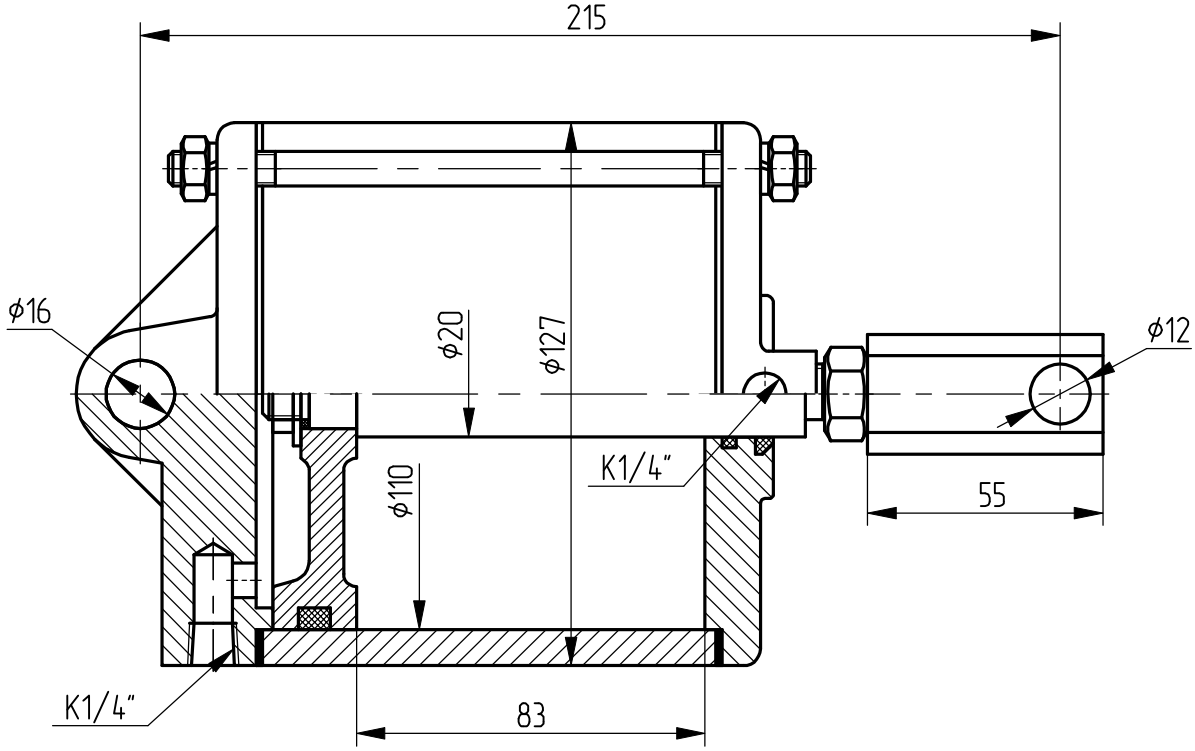

Применяемость: цилиндр запора борта автомобиля-самосвала марки МАЗ .